ԿՏՐՎԱԾՔ 1 - 1

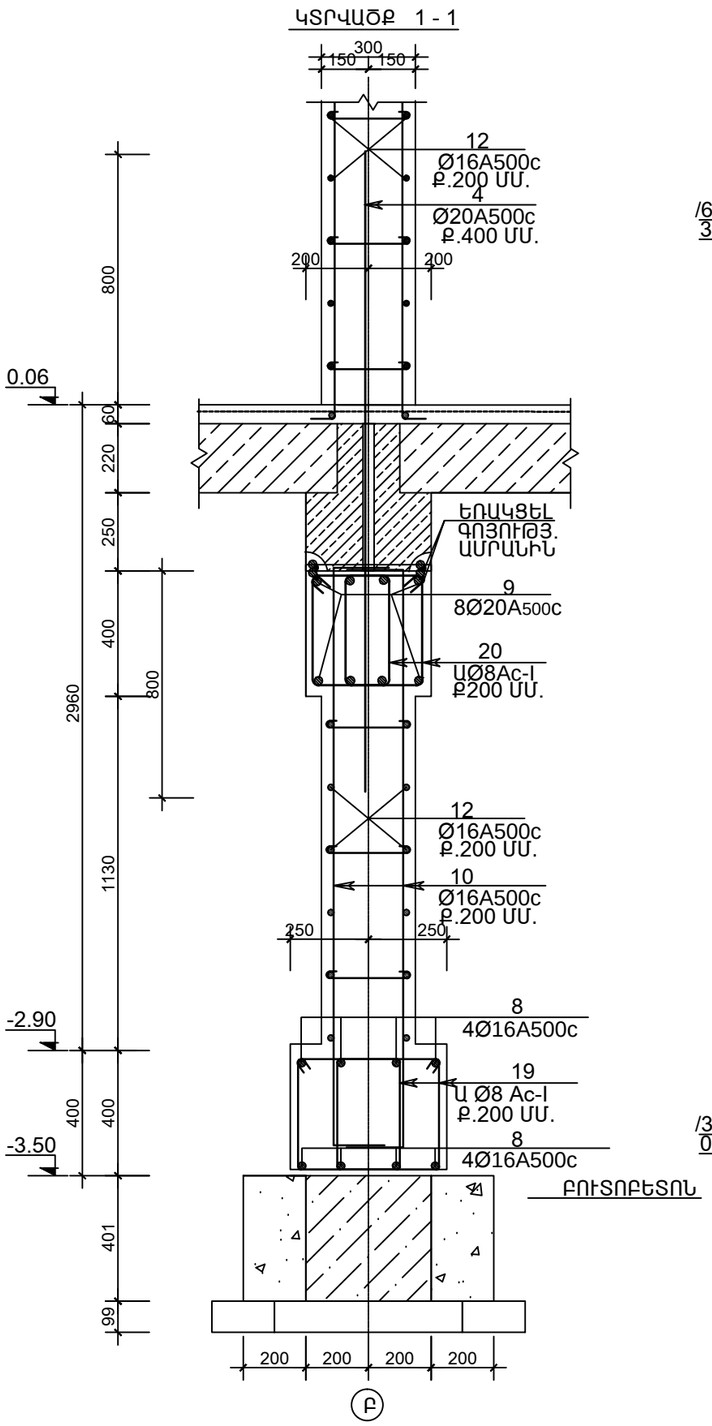

ԿՏՐՎԱԾՔ 2 - 2 /3 - 3/

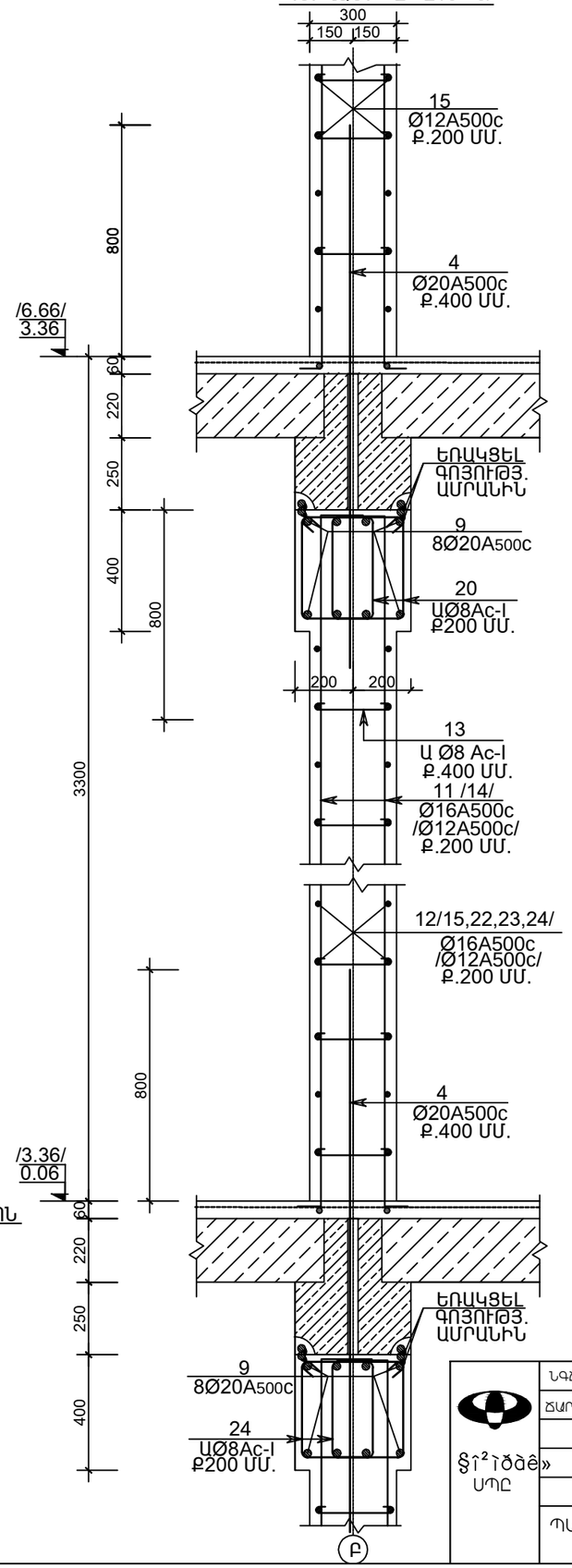

ԿՏՐՎԱԾՔ 4 - 4

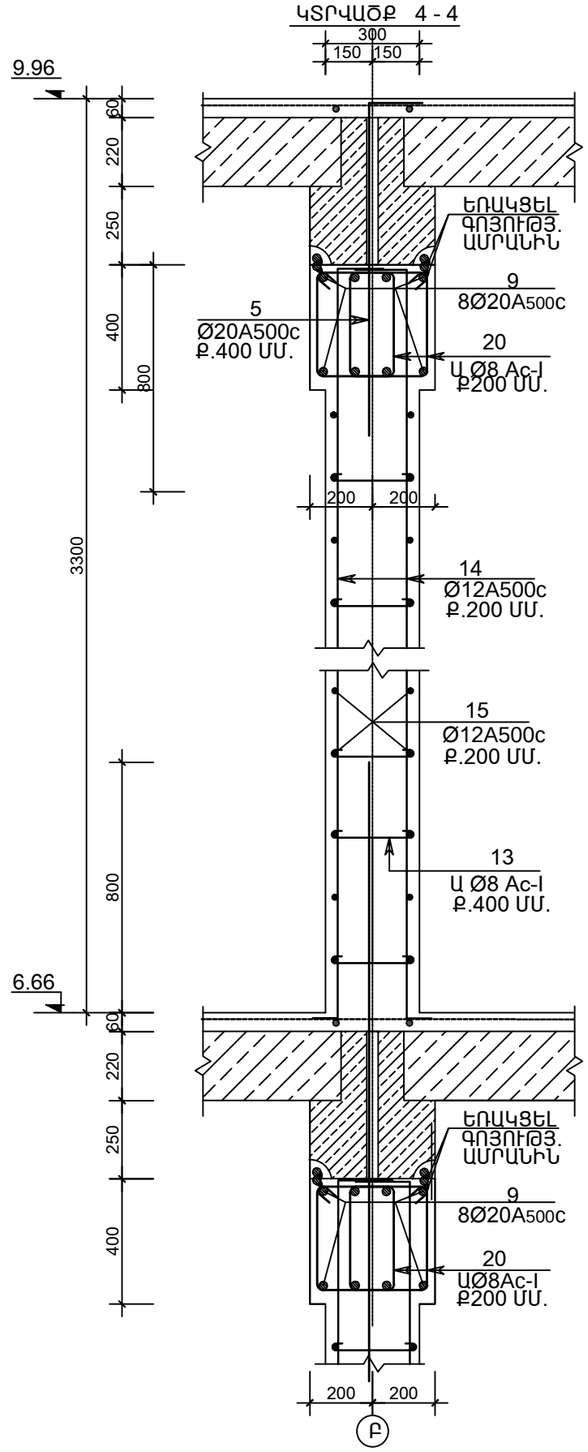

§Î²Ì²ÎðàÊ» ՍՊԸ	ՆԳՁ	Է.ՀԱՐՈՒԹՅՈՒՆՅԱՆ		ՀՀ ԳԵՂԱՐՔՈՒՆԻՔԻ ՄԱՐԶԻ ՁՈՒԼԱՔԱՐ ՀԱՄԱՅՆՔԻ ԹԻՎ 2 ԴՊՐՈՑԻ ՀԻՄՆԱՆՈՐՈԳՄԱՆ ՆԱԽԱԳԻԾ		
	ՃԱՐՏԱՐԱԳԵՏ	Հ.ԿԱՐԱՊԵՏՅԱՆ		ԿՈՆՍՏՐՈՒԿՏՈՐԱԿԱՆ ՄԱՍ ՄԱՍՆԱՇԵՆՔ «1»	Փուլ	Թերթ	Թերթեր
					ԱՆ	Կ-30	87
	ՊԱՏՎԻՐԱՏՈՒ «ՀՀ ՔԱՂԱՔԱՇԻՆՈՒԹՅԱՆ ՆԱԽԱՐԱՐՈՒԹՅԱՆ ՇԻԳ» ՊՀ			ԿՏՐՎԱԾՔ 1 - 1-:- 4 - 4	ՊԱՏՎԵՐ ԲԼԱՇՁԲ-15/2 ԱՌ 06 ՄԱՅԻՍԻ 2015		